Mica

96271504 MICA SLIM A 4L50 SOFT 832 RS FR

IP67	IK10				

Mica

Eine flache Midi-Bodeneinbauleuchte, rund. 4 LED(s) betrieben mit 500mA von integriertem Treiber für befahrbare Streckenführung. Gehäuse: Aluminiumdruckguss mit Pulverbeschichtung. Abschlussrahmen: Edelstahl, 3 mm stark. Frontglas: gehärtetes Glas, mattiert, mm stark, Oberflächentemperatur ist EN60598-2-13-konform. Vorverdrahtet mit 0,5m-Kabel. Einbautopf: Polypropylen. Schutzart IP67, Schutzklasse I. Maximale Auflast 5000 kg. Inklusive LED-Modul mit 3200K.

Die Installation von Mica und Mica Slim ist für Bereiche mit einer niedrigen Höchstgeschwindigkeit zulässig, wobei diese für Modelle mit Flachglas 30 km/h beträgt und für die mit gewölbtem Glas 20 km/h.

Abmessungen: Ø235 x 198 mm

Gewicht: 5,22 kg

TLG_MICA_F_SARSFR.jpg

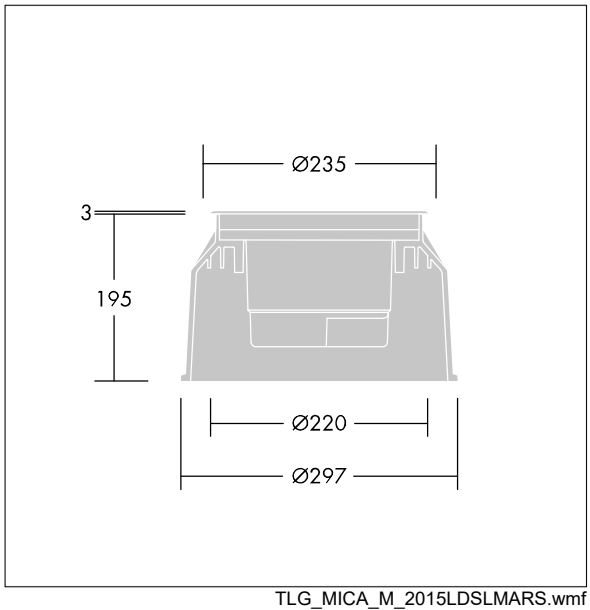

TLG_MICA_M_2015LDSLMARS.wmf

Dieses Produkt enthält eine Lichtquelle der Energieeffizienzklasse E.

Die mit * gekennzeichneten Werte sind Bemessungswerte. Die Werte gelten, wenn nicht anders angegeben, für eine Umgebungstemperatur von 25°C.

Die Produkte von Thorn Lighting unterliegen einer kontinuierlichen Weiterentwicklung. Wir behalten uns vor, ohne weitere Publikation technische oder formale Änderungen an unseren Produkten vorzunehmen.
© Thorn Lighting