Urba

96269549 <URBA S 12L70 WR ANT BP CL2 MLE L730

ISO 9223 C5 | IP66 | IK09

Urba

LED-Straßen- und Stadtleuchte, Mini, mit LEDs, 12, Anschluss, betrieben mit 700mA, Optik: Breite Straße. Elektronisches,: nicht dimmbares Betriebsgerät. Schutzklasse II, IP66, IK09. Gehäuse: Aluminium druckguss, in dunkelgrau texturiert. Abdeckung: Glas , flach, vergütet. Seitliche Montage auf Ø 60mm Mastzopf und mit verstellbarem Neigungswinkel von 0 °, -5 °, -10 °. Funktion zur Leistungsreduktion integriert, dimmt auf 50 % herunter, aktiviert 3 Stunden vor bis 5 Stunden nach einer berechneten Mitternacht. Inklusive LED-Modul mit 3000 K.

Abmessungen: 714 x 336 x 164 mm
Leuchten Leistung: 15 W
Gewicht: 10,5 kg
Windangriffsfläche: m²

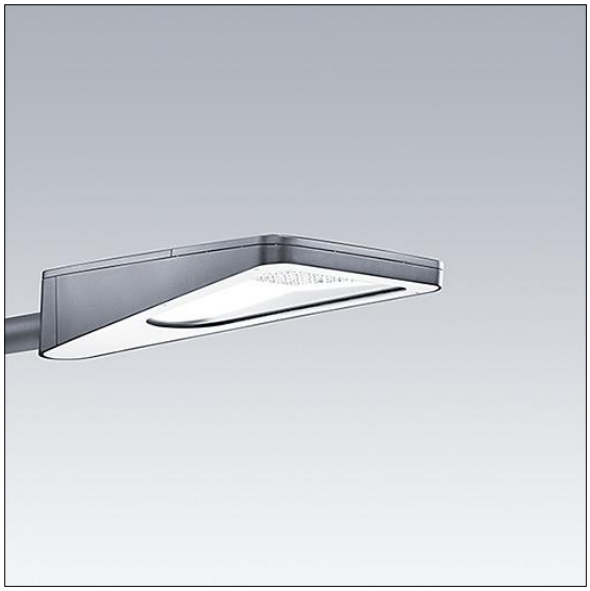

TLG_URBA_F_SMLEGYPDB.jpg

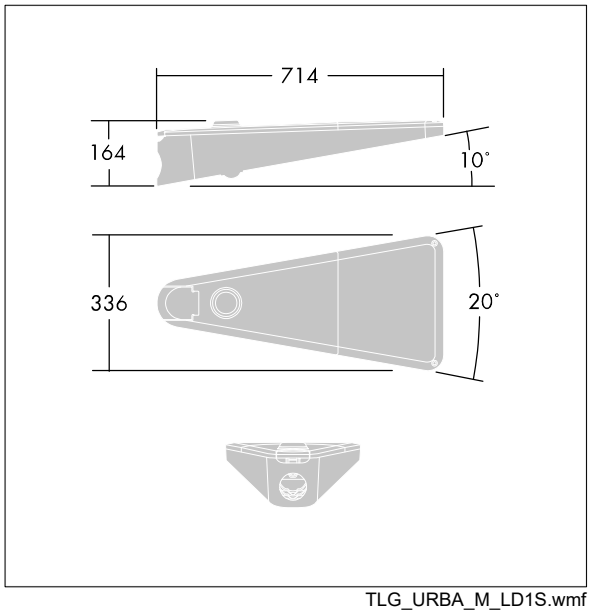

TLG_URBA_M_LD1S.wmf

Dieses Produkt enthält eine Lichtquelle der Energieeffizienzklasse D.

Die mit * gekennzeichneten Werte sind Bemessungswerte. Thorn setzt bewährte und geprüfte Komponenten von führenden Lieferanten ein. Dennoch kann es bei einzelnen LEDs während ihrer Nennlebensdauer vereinzelt zu technologisch bedingten Ausfällen kommen. Laut internationalen Standards besteht für den Nominallichtstrom und die Anschlusslast eine Toleranz von ± 10 %. Die Werte gelten, wenn nicht anders angegeben, für eine Umgebungstemperatur von 25°C.

Die Produkte von Thorn Lighting unterliegen einer kontinuierlichen Weiterentwicklung. Wir behalten uns vor, ohne weitere Publikation technische oder formale Änderungen an unseren Produkten vorzunehmen.
© Thorn Lighting

Urba

96269549 <URBA S 12L70 WR ANT BP CL2 MLE L730

Die Produkte von Thorn Lighting unterliegen einer kontinuierlichen Weiterentwicklung. Wir behalten uns vor, ohne weitere Publikation technische oder formale Änderungen an unseren Produkten vorzunehmen.
© Thorn Lighting