Plurio

Vielseitige Mastaufsatzleuchte, die mit Nighttune-Technologie die Vorgaben der Dark Sky Association erfüllt

- IDA Dark Sky-Gütesiegel
- *IDA-Gütesiegel für Leuchten bezieht sich nur auf Leuchten mit <= 3000 K und klaren Abdeckungen. Leuchten müssen wie mit dem Photometer gemessen montiert sein.
- Sehr vielseitig mit einer Auswahl an vier Leuchtendach-Designs: Original, rund, flach und Scheibe
- Direkte oder indirekte Beleuchtung
- Nighttune-Technologie
- Zd4i-Zertifizierung auf Anfrage

Bei den Fotos, Zeichnungen und lichttechnischen Daten handelt es sich lediglich um Symbolbilder. Für genauere Produktangaben wählen Sie bitte ein Produkt aus.

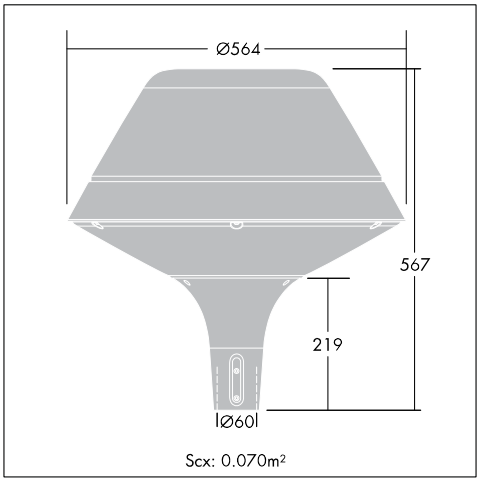

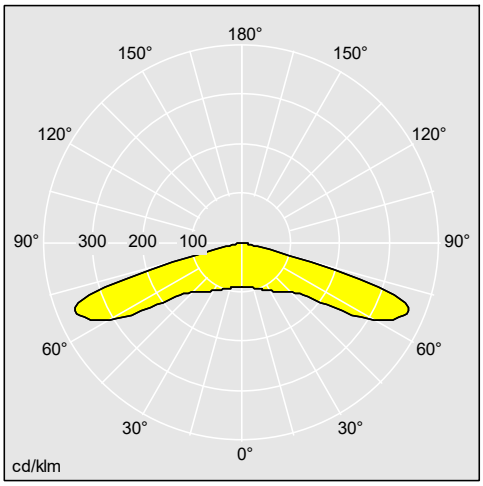

96272421

Material / Ausführung

Sockel und Rahmen: Aluminiumdruckguss.
Über den Konfigurator: THORN DUNKELGRAU, strukturiert, Schwarz (R9005) und THORN HELLGRAU und 48 weitere RAL-Optionen
Ø 60 mm: EN AC-44300, Standard-Korrosionsklasse C5 gemäß ISO 9223: 2012. Ø 76 mm: EN AC-44300, Standard-Korrosionsklasse C3
Diffusor: UV-stabilisiertes Polycarbonat mit Blendschutzprismen auf der Außenseite
Interner Reflektor und Kabelleitung: hoch reflexives ABS (Kunststoff), weiß
Spiegel (asymmetrische Version): hoch reflexives Aluminium, anodisiert
Schraubbefestigungen: Edelstahl

Installation/Montage

Mastaufsatzmontage. Empfohlene Montagehöhe: 3-4 m
Mastadapter: 60 mm (Länge: 75 mm) oder 76 mm (Länge: 100 mm)
Für die Produktpalette speziell entworfene Masten und Ausleger
Zugriff auf LEDs und die elektrische Einheit über 3 Schrauben unterhalb der Abdeckung
Vorverdrahtete Versionen über den Konfigurator erhältlich
Lieferung: montagefertig und komplett ausgerüstet mit eingebautem Betriebsgerät, in einer Verpackungseinheit.

EN60598, IP66, IK08, Beam_Column_1, Beam_Column_5, SC1, SC2, CE, LED

Die Produkte von Thorn Lighting unterliegen einer kontinuierlichen Weiterentwicklung. Wir behalten uns vor, ohne weitere Publikation technische oder formale Änderungen an unseren Produkten vorzunehmen.
© Thorn Lighting

Plurio

Bestellhinweis .

Beschreibung	ILCOS Code	Sockel	Gewicht (kg)	SAP Code
Plurio Indirect, Symmetrisch, Original-Leuchtendach				
PLI O 24L70-722-40 R/S T60 CL1 ANT	LED		9,5	96668684
PLI O 24L70-722-40 R/S T60 CL2 ANT	LED		9,5	96668685
PLI O 24L50-722-40 R/S T60 CL1 ANT	LED		9,5	96668686
PLI O 24L50-722-40 R/S T60 CL2 ANT	LED		9,5	96668687
PLI O 24L35-722-40 R/S T60 CL2 ANT	LED		9,5	96668689
PLI O 24L25-740 R/S BS 3550 T60 CL1 ANT	LED		9,5	96668674
PLI O 24L25-740 R/S BS 3550 T60 CL2 ANT	LED		9,5	96668675
PLI O 24L35-740 R/S BS 3550 T60 CL1 ANT	LED		9,5	96668676
PLI O 24L35-740 R/S BS 3550 T60 CL2 ANT	LED		9,5	96668677
PLI O 24L50-740 R/S BS 3550 T60 CL1 ANT	LED		9,5	96668678
PLI O 24L50-740 R/S BS 3550 T60 CL2 ANT	LED		9,5	96668679
PLI O 24L60-740 R/S BS 3550 T60 CL1 ANT	LED		9,5	96668680
PLI O 24L60-740 R/S BS 3550 T60 CL2 ANT	LED		9,5	96668681
PLI O 24L70-740 R/S BS 3550 T60 CL1 ANT	LED		9,5	96668682
PLI O 24L70-740 R/S BS 3550 T60 CL2 ANT	LED		9,5	96668683
Plurio Indirect, Symmetrisch, rundes Leuchtendach				
PLI R 24L25-740 R/S BS 3550 T60 CL1 ANT	LED		9,5	96668690
PLI R 24L25-740 R/S BS 3550 T60 CL2 ANT	LED		9,5	96668691
PLI R 24L35-740 R/S BS 3550 T60 CL1 ANT	LED		9,5	96668692
PLI R 24L35-740 R/S BS 3550 T60 CL2 ANT	LED		9,5	96668693
PLI R 24L50-740 R/S BS 3550 T60 CL1 ANT	LED		9,5	96668694
PLI R 24L50-740 R/S BS 3550 T60 CL2 ANT	LED		9,5	96668695
PLI R 24L60-740 R/S BS 3550 T60 CL1 ANT	LED		9,5	96668696
PLI R 24L60-740 R/S BS 3550 T60 CL2 ANT	LED		9,5	96668697
PLI R 24L70-740 R/S BS 3550 T60 CL1 ANT	LED		9,5	96668698
PLI R 24L70-740 R/S BS 3550 T60 CL2 ANT	LED		9,5	96668699
PLI R 24L70-722-40 R/S T60 CL1 ANT	LED		9,5	96668700
PLI R 24L70-722-40 R/S T60 CL2 ANT	LED		9,5	96668701
PLI R 24L50-722-40 R/S T60 CL1 ANT	LED		9,5	96668702
PLI R 24L50-722-40 R/S T60 CL2 ANT	LED		9,5	96668703
PLI R 24L35-722-40 R/S T60 CL1 ANT	LED		9,5	96668704
PLI R 24L35-722-40 R/S T60 CL2 ANT	LED		9,5	96668705
Plurio Indirect, Symmetrisch, flaches Leuchtendach				
PLI F 24L25-740 R/S BS 3550 T60 CL1 ANT	LED		11	96668610
PLI F 24L25-740 R/S BS 3550 T60 CL2 ANT	LED		11	96668611
PLI F 24L35-740 R/S BS 3550 T60 CL1 ANT	LED		11	96668612
PLI F 24L35-740 R/S BS 3550 T60 CL2 ANT	LED		11	96668613
PLI F 24L50-740 R/S BS 3550 T60 CL1 ANT	LED		11	96668614
PLI F 24L50-740 R/S BS 3550 T60 CL2 ANT	LED		11	96668615
PLI F 24L60-740 R/S BS 3550 T60 CL1 ANT	LED		11	96668616
PLI F 24L60-740 R/S BS 3550 T60 CL2 ANT	LED		11	96668617
PLI F 24L70-740 R/S BS 3550 T60 CL1 ANT	LED		11	96668618

Die Produkte von Thorn Lighting unterliegen einer kontinuierlichen Weiterentwicklung. Wir behalten uns vor, ohne weitere Publikation technische oder formale Änderungen an unseren Produkten vorzunehmen.
© Thorn Lighting

Plurio

Beschreibung	ILCOS Code	Sockel	Gewicht (kg)	SAP Code
PLI F 24L70-740 R/S BS 3550 T60 CL2 ANT	LED		11	96668619
PLI F 24L70-722-40 R/S T60 CL1 ANT	LED		11	96668620
PLI F 24L70-722-40 R/S T60 CL2 ANT	LED		11	96668621
PLI F 24L50-722-40 R/S T60 CL1 ANT	LED		11	96668622
PLI F 24L50-722-40 R/S T60 CL2 ANT	LED		11	96668623
PLI F 24L35-722-40 R/S T60 CL1 ANT	LED		11	96668624
PLI F 24L35-722-40 R/S T60 CL2 ANT	LED		11	96668625
Plurio Indirect, Symmetrisch, Scheiben-Leuchtendach				
PLI D 24L25-740 R/S BS 3550 T60 CL1 ANT	LED		11	96668626
PLI D 24L25-740 R/S BS 3550 T60 CL2 ANT	LED		11	96668627
PLI D 24L35-740 R/S BS 3550 T60 CL1 ANT	LED		11	96668628
PLI D 24L35-740 R/S BS 3550 T60 CL2 ANT	LED		11	96668629
PLI D 24L50-740 R/S BS 3550 T60 CL1 ANT	LED		11	96668630
PLI D 24L50-740 R/S BS 3550 T60 CL2 ANT	LED		11	96668631
PLI D 24L60-740 R/S BS 3550 T60 CL1 ANT	LED		11	96668632
PLI D 24L60-740 R/S BS 3550 T60 CL2 ANT	LED		11	96668633
PLI D 24L70-740 R/S BS 3550 T60 CL1 ANT	LED		11	96668634
PLI D 24L70-740 R/S BS 3550 T60 CL2 ANT	LED		11	96668635
PLI D 24L35-722-40 R/S T60 CL1 ANT	LED		11	96668636
PLI D 24L35-722-40 R/S T60 CL2 ANT	LED		11	96668637
PLI D 24L50-722-40 R/S T60 CL1 ANT	LED		11	96668638
PLI D 24L50-722-40 R/S T60 CL2 ANT	LED		11	96668639
PLI D 24L70-722-40 R/S T60 CL1 ANT	LED		11	96668640
PLI D 24L70-722-40 R/S T60 CL2 ANT	LED		11	96668641
Plurio Indirect, Anliegerstraße, Scheiben-Leuchtendach				
PLI D 24L50 722-40 EWC T76 CL2 DS6 ->	LED		8,82	92925654
Plurio Direct, Symmetrisch, Original-Leuchtendach				
PLD O 18L35-740 R/S BS 3550 T60 CL1 GY	LED		9,5	96260708
PLD O 18L35-740 R/S BS 3550 T60 CL2 GY	LED		9,5	96260711
PLD O 18L70-740 R/S BS 3550 T60 CL1 GY	LED		9,5	96260674
PLD O 18L70-740 R/S BS 3550 T60 CL2 GY	LED		9,5	96260678
PLD O 18L50-740 R/S BS 3550 T60 CL1 GY	LED		9,5	96260722
PLD O 18L105-740 R/S BS 3550 T60 CL1 GY	LED		9,5	96272421
PLD O 18L105-740 R/S BS 3550 T60 CL2 GY	LED		9,5	96272430
Plurio Direct, Symmetrisch, rundes Leuchtendach				
PLD R 18L70-740 R/S BS 3550 T60 CL2 GY	LED		9,5	96260700
PLD R 18L70-740 R/S BS 3550 T60 CL1 GY	LED		9,5	96260690
PLD R 18L35-740 R/S BS 3550 T60 CL2 GY	LED		9,5	96260718
PLD R 18L50-740 R/S BS 3550 T60 CL2 GY	LED		9,5	96260732
PLD R 18L105-740 R/S BS 3550 T60 CL1 GY	LED		9,5	96272440
PLD R 18L105-740 R/S BS 3550 T60 CL2 GY	LED		9,5	96272444
PLD R 18L35-740 R/S BS 3550 T60 CL1 GY	LED		9,5	96668666
PLD R 18L50-740 R/S BS 3550 T60 CL1 GY	LED		9,5	96668668

Die Produkte von Thorn Lighting unterliegen einer kontinuierlichen Weiterentwicklung. Wir behalten uns vor, ohne weitere Publikation technische oder formale Änderungen an unseren Produkten vorzunehmen.
© Thorn Lighting

Plurio

Beschreibung	ILCOS Code	Sockel	Gewicht (kg)	SAP Code
Plurio Direct, Symmetrisch, flaches Leuchtendach				
PLD F 18L35-740 R/S BS 3550 T60 CL1 GY	LED		11	96668642
PLD F 18L35-740 R/S BS 3550 T60 CL2 GY	LED		11	96668643
PLD F 18L50-740 R/S BS 3550 T60 CL1 GY	LED		11	96668644
PLD F 18L50-740 R/S BS 3550 T60 CL2 GY	LED		11	96668645
PLD F 18L70-740 R/S BS 3550 T60 CL1 GY	LED		11	96668646
PLD F 18L70-740 R/S BS 3550 T60 CL2 GY	LED		11	96668647
PLD F 18L105-740 R/S BS 3550 T60 CL1 GY	LED		11	96668648
PLD F 18L105-740 R/S BS 3550 T60 CL2 GY	LED		11	96668649
Plurio Direct, Symmetrisch, Scheiben-Leuchtendach				
PLD D 18L35-740 R/S BS 3550 T60 CL1 GY	LED		11	96668650
PLD D 18L35-740 R/S BS 3550 T60 CL2 GY	LED		11	96668651
PLD D 18L50-740 R/S BS 3550 T60 CL1 GY	LED		11	96668652
PLD D 18L50-740 R/S BS 3550 T60 CL2 GY	LED		11	96668653
PLD D 18L70-740 R/S BS 3550 T60 CL1 GY	LED		11	96668654
PLD D 18L70-740 R/S BS 3550 T60 CL2 GY	LED		11	96668655
PLD D 18L105-740 R/S BS 3550 T60 CL1 GY	LED		11	96668656
PLD D 18L105-740 R/S BS 3550 T60 CL2 GY	LED		11	96668657

Die Produkte von Thorn Lighting unterliegen einer kontinuierlichen Weiterentwicklung. Wir behalten uns vor, ohne weitere Publikation technische oder formale Änderungen an unseren Produkten vorzunehmen.
© Thorn Lighting