Voyager Solid

Diese Wand- und Deckenleuchte macht Notbeleuchtung einfach

- Voyager Solid ist in einer kleinen oder großen Version mit einheitlicher Gestaltung erhältlich und bietet eine gleichmäßige, homogene Lichtverteilung in verschiedenen Leistungsvarianten
- Auswechselbare Einsätze: Sauberes Aussehen des Piktogramms (Keine Luftblasen wie bei Klebepiktogrammen). Die Piktogramme von Voyager Solid sind innerhalb der Leuchte geschützt
- Voyager Solid ist einfach zu installieren und zu konfigurieren und ist als Einbau- und Aufputzleuchte an Wänden und Decken verwendbar. Die Leuchte (IP65) ist für verschiedene Standorte geeignet.
- Testoptionen: Voyager Solid bietet verschiedene Testoptionen wie Manuell, AutoTest und AutoTest mit zentraler Überwachung.

Bei den Fotos, Zeichnungen und lichttechnischen Daten handelt es sich lediglich um Symbolbilder. Für genauere Produktangaben wählen Sie bitte ein Produkt aus.

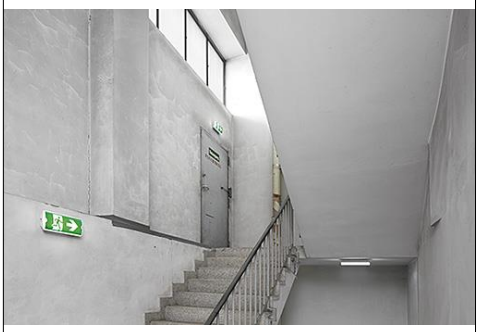

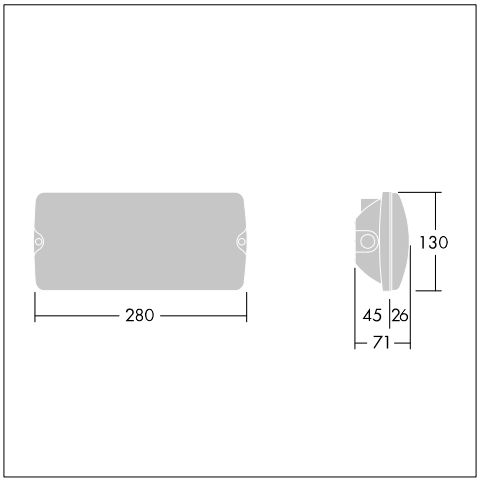

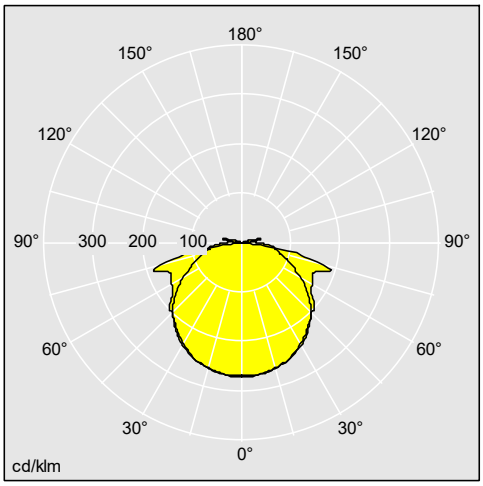

96629764

Material / Ausführung

Gehäuse: Polycarbonat, weiß
Abdeckung: Polycarbonat, transparent

Installation/Montage

Einfache Montage, Zugriff auf Elektronik über eine Klappe, viel Raum für Verdrahtungen.

Bestellhinweis

Beschreibung	ILCOS Code	Sockel	Gewicht (kg)	SAP Code
Voyager Solid				
VOYAGER SOLID MS E3-S WH	LED		0,68	96634863
VOYAGER SOLID MS E3T-S WH	LED		0,7	96634864
VOYAGER SOLID MS E3D-S WH	LED		0,6	96634865
VOYAGER SOLID MS E3BC WH	LED		0,75	96635563
VOYAGER SOLID MS ECD WH	LED		0,8	96637555
VOYAGER SOLID P MS ECP WH	LED		0,5	96637556
VOYAGER SOLID P MS ELP WH	LED		0,5	96637557
Voyager Solid L				
VOYAGER SOLID L MS E3-S WH	LED		0,9	96629764

IP65, IK03, CE, Ta=5 to 40

Die Produkte von Thorn Lighting unterliegen einer kontinuierlichen Weiterentwicklung. Wir behalten uns vor, ohne weitere Publikation technische oder formale Änderungen an unseren Produkten vorzunehmen.
© Thorn Lighting

Voyager Solid

Beschreibung	ILCOS Code	Sockel	Gewicht (kg)	SAP Code
VOYAGER SOLID L MS E3T-S WH	LED		0,9	96629765
VOYAGER SOLID L MS E3D-S WH	LED		0,9	96629766
VOYAGER SOLID L MS E3BC WH	LED		1,05	96635564
VOYAGER SOLID L MS ECD WH	LED		0,8	96637559
VOYAGER SOLID L P MS ECP WH	LED		0,8	96637560
VOYAGER SOLID L P MS ELP WH	LED		0,8	96637561
Voyager Solid L HP				
VOYAGER SOLID L P MS HP E3D WH			1,45	96634938
VOYAGER SOLID L MS HP ECD WH			1,1	96634939
VOYAGER SOLID L P MS HP ECP WH			1,05	96634940
Voyager SOLID L P MS HP E3BC WH			1,6	96635565
Voyager Solid Zubehör				
VOYAGER SOLID FSR WH			0,54	96629769
VOYAGER SOLID L FSR WH			0,63	96629770
Voyager Solid Ersatzteile				
Voyager Solid ACCU NICD 1,5AH			0,153	59009286
Voyager Solid ACCU NIMH 2,2AH			0,162	59009287
Voyager Solid HP ACCU NIMH 4AH			0,153	59011596
Voyager Solid HP Converter ECD			0,1	59011597
EMpower PROset ECP 2X10/166MA			0,068	59011539
<EMpower PROset E3D 2X10/166MA			0	59011540
EMpowerLED E3D 1/350mA			0,068	59012020

Die Produkte von Thorn Lighting unterliegen einer kontinuierlichen Weiterentwicklung. Wir behalten uns vor, ohne weitere Publikation technische oder formale Änderungen an unseren Produkten vorzunehmen.
© Thorn Lighting